Elektromotorisches 2/2-Wege-Schrägsitz-ventil

- Sicherheitsstellung über Energiespeicher
- schnelles Absperren des Durchflusses
- witterungs- und stoßunempfindliches Design
- hygienisch gestaltete Oberfläche
- vielseitige Diagnosemöglichkeiten

Im Datenblatt beschriebene Produktvarianten können eventuell von der Produktdarstellung und -beschreibung abweichen.

Kombinierbar mit

Typ 3360
Elektromotorisches 2-Wege-Schrägsitz-Regelventil

Typ 3361
Elektromotorisches 2-Wege-Geradsitz-Regelventil

Typ 3321
Elektromotorisches 2/2-Wege-Geradsitz-ventil

Typ-Beschreibung

Das innovative Bürkert Auf/Zu-Ventil Typ 3320 ist die Lösung, wenn es um Absperraufgaben unter anspruchsvollen Einsatzbedingungen geht. Der elektromotorische Antrieb des Schrägsitzventils mit Kugelumlaufspindel verfährt den Pendelteller mit besonders hoher Geschwindigkeit von 6 mm/s in die gewünschte Endposition. Dabei reagiert er quasi verzögerungsfrei auf Prozesssignale. Falls erforderlich kann die Sicherheitsposition bei Energieausfall über einen optionalen Energiespeicher angefahren werden.

Elektromotorischer Antrieb und Absperrventil weisen ein perfekt aufeinander abgestimmtes, geschlossenes Design mit robuster Oberfläche auf. Dies gewährleistet die hygienischen Anforderungen einer schnellen und rückstandsfreien Reinigbarkeit.

Raue Umgebungsbedingungen sind für das elektromotorische Schrägsitzventil Typ 3320 kein Problem aufgrund der Schutzklasse IP65/IP67 und der hohen Stoß- und Schwingungsunempfindlichkeit. Durch die bewährte selbstnachstellende Spindelpackung mit austauschbaren Dachmanschetten erreicht das Schrägsitzventil höchste Lebensdauer und Dichtheit.

Das feldbustaugliche Absperrventil Typ 3320 bietet dem Betreiber viele hilfreiche Funktionen zur Prozessüberwachung, Ventildiagnose und vorbeugenden Wartung und damit den entscheidenden Vorteil einer modernen Prozessautomatisierung.

DTS 1000295550 DE Version: I Status: RL (released | freigegeben | validé) printed: 01.12.2020

© Christian Bürkert GmbH & Co. KG, Änderungen vorbehalten

Produkt-Webseite besuchen

Inhaltsverzeichnis

1. Allgemeine technische Daten 3

2. Zulassungen 4

3. Materialien 5

3.1. Beständigkeitstabelle – Bürkert resistApp ... 5
3.2. Materialangaben ... 5

4. Abmessungen 6

4.1. Komplettes Ventil Typ 3320 ... 6
4.2. Gehäuse mit Gewindeanschluss ... 8
4.3. Gehäuse mit Schweißanschluss ... 9
4.4. Gehäuse mit Clamp-Anschluss ... 10

5. Leistungsbeschreibungen 11

5.1. Fluidische Daten ... 11
Übersicht Durchflusseigenschaften bei Anströmung unter Sitz ... 11
5.2. Einsatzgrenzen ... 12
Einsatzgrenzen Mediumstemperatur und Betriebsdruck ... 12
Einsatzgrenzen Umgebungs- und Mediumstemperatur ... 13
Einsatzgrenzen Sitzdichtung ... 13
Einsatzgrenzen optimale Ausführung ... 13
5.3. Elektrische Ansteuerung und Schnittstellen ... 14
Schnittstellen-Diagramm ... 14

6. Produktmerkmale und -aufbau 15

6.1. Produktmerkmale ... 15
6.2. Produktaufbau ... 17

7. Bestellinformationen 18

7.1. Bürkert eShop - Bequem bestellt und schnell geliefert ... 18
7.2. Bürkert Produktfilter ... 18
7.3. Bestelltabelle Zubehör ... 18

DTS 1000295550 DE Version: I Status: RL (released | freigegeben | validé) printed: 01.12.2020

1. Allgemeine technische Daten

Produkteigenschaften	
Abmessungen	Detaillierte Informationen entnehmen Sie dem Kapitel „4. Abmessungen“ auf Seite 7.
Werkstoff	Detaillierte Informationen entnehmen Sie dem Kapitel „3. Materialien“ auf Seite 5.
Bauart	Schrägsitz-Auf/Zu-Ventil
Anschlussnennweite	DN15…50, NPS ½…2
Anströmung	Gegen Schließrichtung (unter Sitz)
Sicherheitsstellung bei Energieausfall	Mit SAFEPOS energy-pack: geöffnet, geschlossen oder frei programmierbare Position Ohne SAFEPOS energy-pack: verblockt in letzter Position
Gewicht	4 kg (nur Antrieb, Gesamtgewicht abhängig vom Leitungsanschluss)
Leistungsdaten	
Betriebsdruck	0…25 bar(g) (siehe „5.1. Fluidische Daten“ auf Seite 12) Vakuumausführung bis -0,9 bar(g) (Option)
Nenndruck (max.)	PN25 (DIN EN 1333), Class 150 (DIN EN 1759)
K_V-Werte	5…62 m^3/h (siehe „5.1. Fluidische Daten“ auf Seite 12)
Schließzeit	2,3…6,2 s (je nach Verfahrgeschwindigkeit und Hub)
Verfahrgeschwindigkeit	6 mm/s (bei Antriebskraft 1300 N) 4 mm/s (bei Antriebskraft 2500 N)
Elektrische Daten	
Betriebsspannung	24 V DC ±10 % (max. Restwelligkeit 10 %)
Betriebsstrom[1.)]	Max. 3 A (bei max. Last und inklusive 1 A Ladestrom des optionalen SAFEPOS energy-pack) Bei minimaler Betriebstemperatur zusätzlich 2 A
Schutzklasse (DIN EN 61140)	3
Einschaltdauer	100 %
Standby-Verbrauch[1.)]	2…4 W
Kommunikation und Ansteuerung	
Normsignale (analog)	0…5 V (log. 0) 10…30 V (log. 1)
Feldbus (digital)	Bürkert-Systembus (büS) (Standard) CANopen (Option) EtherNet/IP, PROFINET, Modbus/TCP (Option über integriertes Gateway)
Mediendaten	
Medien	Dampf, neutrale Gase, Wasser, Alkohole, Öle, Treibstoffe, Hydraulikflüssigkeiten, Salzlösungen, Laugen, organische Lösungsmittel, Sauerstoff (Option)
Mediumstemperatur	-40…+230 °C (siehe „5.2. Einsatzgrenzen“ auf Seite 13)
Viskosität	Bis 600 mm^2/s
Zulassungen und Zertifikate	
Konformitäten	Lebensmittel EGV 1935/2004 FDA (Option)
Zulassungen	Explosionsschutz ATEX/IECEx (Option) (siehe „2. Zulassungen“ auf Seite 4) cULus Zert. Nr. 238179 (Option) (siehe „2. Zulassungen“ auf Seite 4)
Zündschutzarten	II 3G Ex ec IIC T4 Gc II 3D Ex tc IIIC T135 °C Dc
Prozess-/Leitungsanschluss & Kommunikation	
Leitungsanschluss[2.)]	
Gewindeanschluss	G (EN ISO 228-1) Rc (ISO 7/1/DIN EN 10226-2) NPT (ASME B 1.20.1)
Schweißanschluss	DIN EN ISO 1127/ISO 4200/DIN 11866 B DIN 11850 2/DIN 11866 A ASME BPE/DIN 11866 C SMS 3008
Clamp-Anschluss	DIN 32676 B (Rohr ISO 4200) DIN 32676 A (Rohr DIN 11850 2) ASME BPE
Elektrische Anschlüsse	
Antrieb	Klemmleiste mit Kabelverschraubung, 2 x M20 oder 2 Rundstecker M12, 5-polig und 8-polig
Feldbus-Gateway	2 Rundbuchsen M12, 4-polig (nur bei Industrial Ethernets)

DTS 1000295550 DE Version: I Status: RL (released | freigegeben | validé) printed: 01.12.2020

Umgebung und Installation	
Umgebungstemperatur	-25…+65 °C (nur ohne Zusatzmodule) (Derating siehe „Einsatzgrenzen Umgebungs- und Mediumstemperatur“ auf Seite 14)
Schutzart	IP65/IP67 (DIN EN 60529), NEMA 4X
Vibrations- und Schockfestigkeit	
Vibration, sinusförmig	5 g (IEC 60068-2-6 Test Fc)
Schocken, mechanisch	50 g (IEC 60068-2-27 Test Ea)
Einbaulage	Beliebig, vorzugsweise Antrieb nach oben

1.) Alle Werte beziehen sich auf eine Versorgungsspannung von 24 V bei 25 °C.

2.) Weitere auf Anfrage

2. Zulassungen

Zulassung	Beschreibung
	Lebensmittelkontakt Medienberührende Werkstoffe konform zur EG-Verordnung 1935/2004 Medienberührende Werkstoffe konform zu FDA (Option)
H_2O	**Trinkwasser** Geeignet für die Anwendung mit Trinkwasser gemäß KTW, W270 (Option)
O_2	**Sauerstoff** Geeignet für die Anwendung mit gasförmigem Sauerstoff (Option)
	Explosionsschutz Als Kategorie-3-Gerät geeignet für Zone 2/22 (Option) **ATEX** • II 3G Ex ec IIC T4 Gc • II 3D Ex tc IIIC T135 °C Dc **IECEx** • Ex ec IIC T4 Gc • Ex tc IIIC T135 °C Dc
	Sicherheitsanforderungen UL-listed cULus Zert. Nr. 238179 (Option)
Standards	**Beschreibung**
powered by EDIP	Feldgerät zur Integration in die EDIP-Plattform mittels Bürkert-Systembus (büS)

DTS 1000295550 DE Version: I Status: RL (released | freigegeben | validé) printed: 01.12.2020

3. Materialien

3.1. Beständigkeitstabelle – Bürkert resistApp

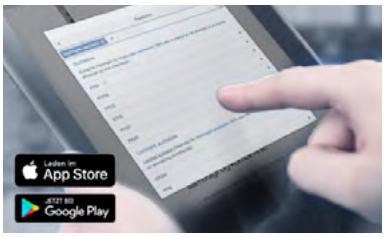

Bürkert resistApp – Beständigkeitstabelle

Sie möchten die Zuverlässigkeit und Langlebigkeit der Materialien in Ihrem individuellen Anwendungsfall sicherstellen? Verifizieren Sie Ihre Kombination aus Medien und Werkstoffen auf unserer Website oder in unserer resistApp.

Jetzt chemische Beständigkeit prüfen

3.2. Materialangaben

Hinweis:
Das Geradsitz-Regelventil Typ 3320 wird mit verschiedenen Leitungsanschlüssen (Flansch-, Gewinde-, Schweißanschlüsse und Clamp) geliefert. Diese Anschlüsse sind nicht dargestellt, sie entsprechen dem Werkstoff des Ventilgehäuses.

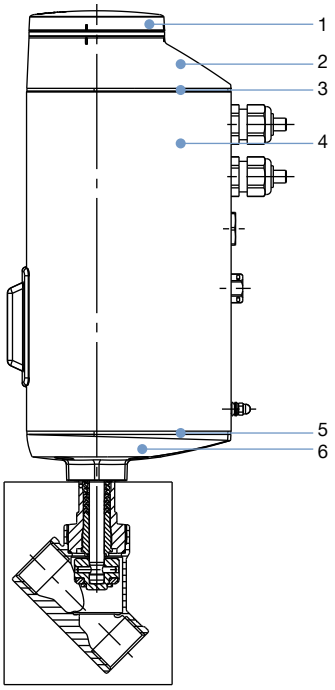

Nr.	Komponente	Material
1	Blinddeckel	PPS (Standard), Edelstahl 1.4301 (bei ATEX/IECEx)
2	Antriebsdeckel	PPS
3	Dichtung	EPDM
4	Antriebsgehäuse	Aluminium pulverbeschichtet
5	Dichtung	EPDM
6	Antriebsboden	PPS

DTS 1000295550 DE Version: I Status: RL (released | freigegeben | validé) printed: 01.12.2020

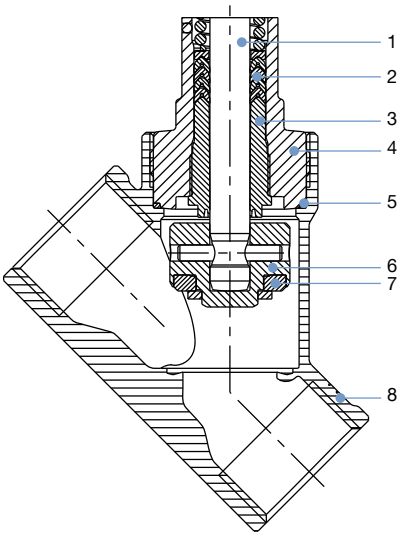

Nr.	Komponente	Material
1	Spindel	Edelstahl 1.4401 (316)/1.4404 (316L)
2	Spindelabdichtung	PTFE-V-Ringe (gefüllt) mit Federkompensation
3	Spindelführung	PEEK
4	Rohr	Edelstahl 1.4401 (316)
5	Gehäusedichtung	Graphit oder PTFE
6	Pendelteller	Edelstahl 1.4401 (316)/1.4404 (316L)
7	Sitzdichtung	PTFE- oder PEEK-Dichtscheibe
8	Ventilgehäuse	Edelstahl CF3M

DTS 1000295550 DE Version: I Status: RL (released | freigegeben | validé) printed: 01.12.2020

4. Abmessungen

4.1. Komplettes Ventil Typ 3320

Hinweis:
Angaben in mm, sofern nicht anders angegeben

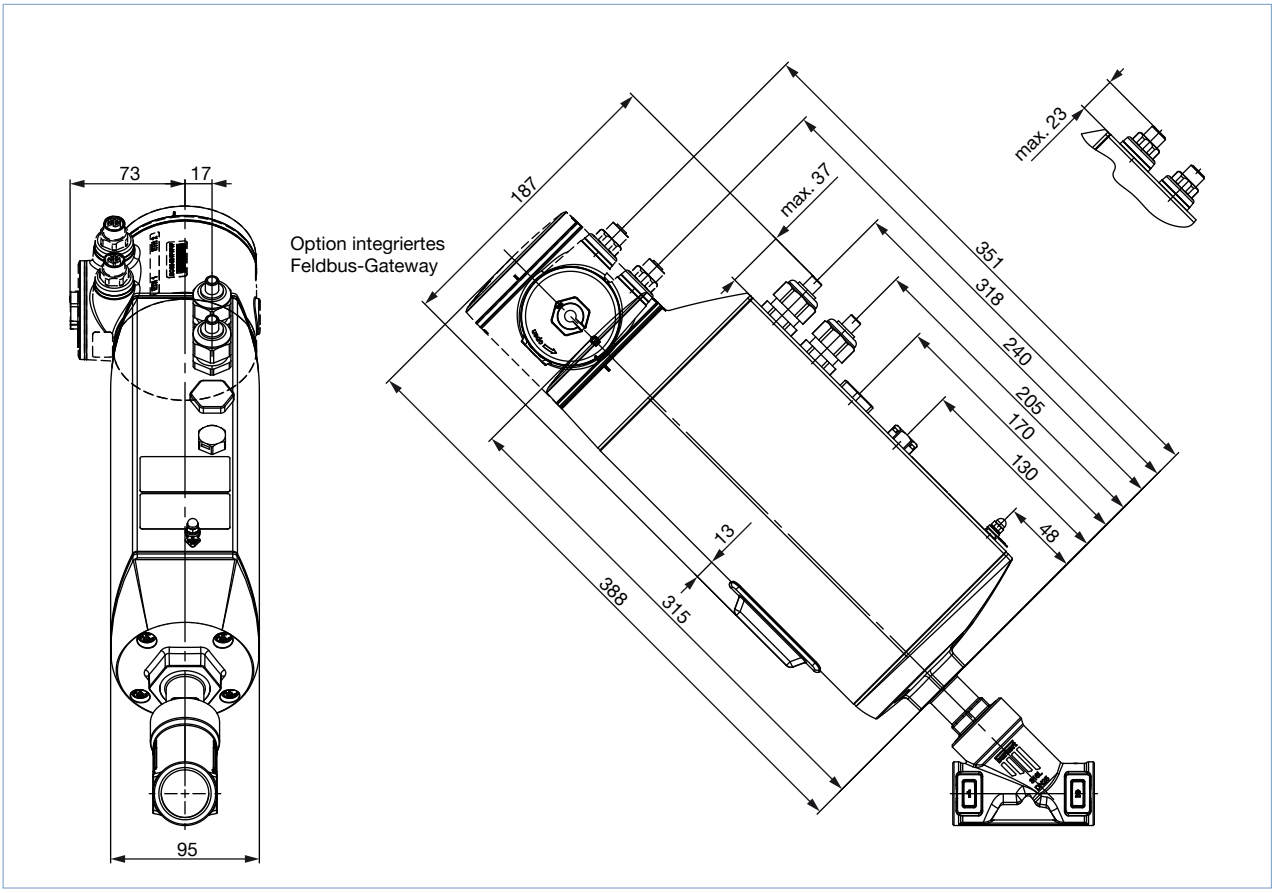

DTS 1000295550 DE Version: I Status: RL (released | freigegeben | validé) printed: 01.12.2020

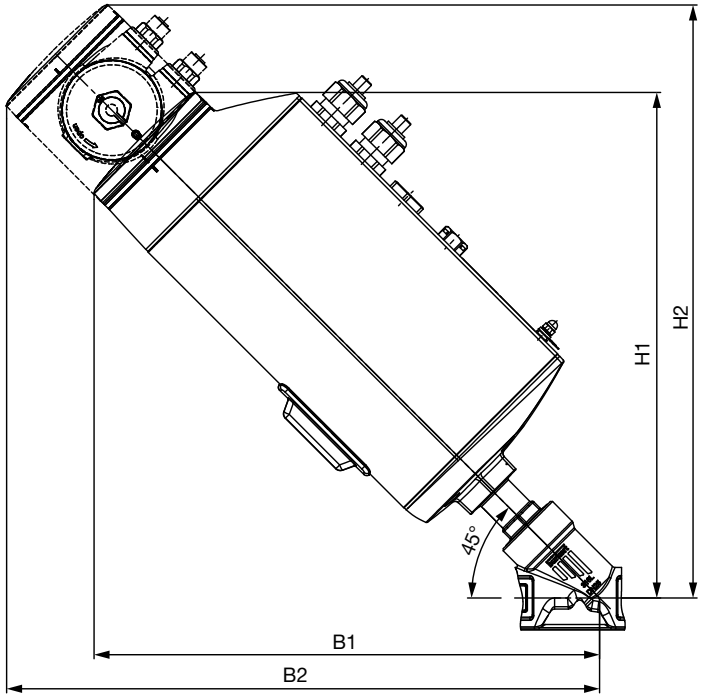

Anschlussnennweite (Rohr)		Höhe/Breite[1.)]	
DN	**NPS**	**H1/B1**	**H2/B2[2.)]**
15	½	311	362
20	¾	319	369
25	1	321	372
32	1¼	330	381
40	1½	333	384
50	2	367	418

1.) Maße ohne Dichtschließfunktion: in geschlossener Stellung hebt sich der Antrieb zusätzlich um ca. 2 mm

2.) Option integriertes Feldbus-Gateway

DTS 1000295550 DE Version: I Status: RL (released | freigegeben | validé) printed: 01.12.2020

4.2. Gehäuse mit Gewindeanschluss

Hinweis:
Angaben in mm, sofern nicht anders angegeben

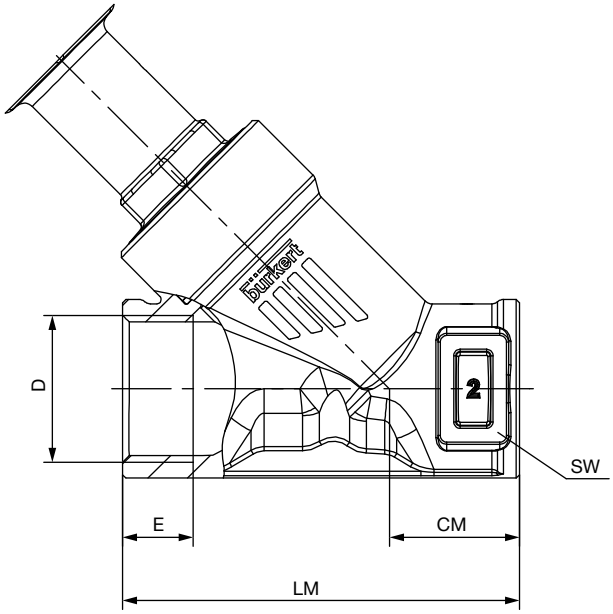

Anschlussnennweite (Rohr)	G (DIN ISO 228-1), NPT (ASME B 1.20.1), Rc (ISO7-1)						
	D	E			CM	LM	SW
DN	NPS	G	NPT	Rc			
15	½	14	13,7	13,2	24	65	27
20	¾	16	14,0	14,5	27	75	34
25	1	18	16,8	16,8	29,5	90	41
32	1¼	16	17,3	19,1	36	110	50
40	1½	18	17,3	19,1	35	120	55
50	2	24	17,6	23,4	45	150	70

DTS 1000295550 DE Version: I Status: RL (released | freigegeben | validé) printed: 01.12.2020

4.3. Gehäuse mit Schweißanschluss

Hinweis:
Angaben in mm, sofern nicht anders angegeben

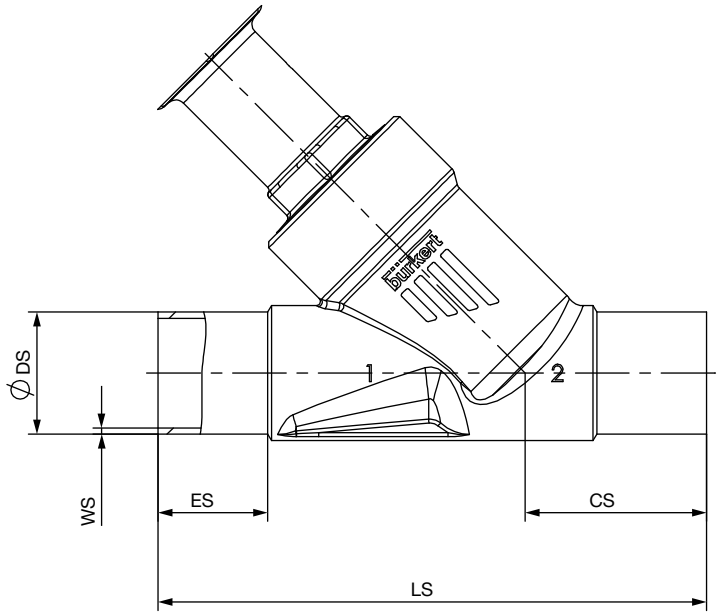

Anschluss-nennweite (Rohr)	DIN EN ISO 1127 ISO 4200 DIN 11866 B					DIN 11850 2 DIN 11866 A				
DN	**ES**	**CS**	**LS**	**ØDS**	**WS**	**ES**	**CS**	**LS**	**ØDS**	**WS**
15	19	34	100	21,3	1,6	19	34	100	19	1,5
20	20	39	115	26,9	1,6	20	39	115	23	1,5
25	26	43	130	33,7	2,0	26	43	130	29	1,5
32	26	45	145	42,4	2,0	26	45	145	35	1,5
40	26	49	160	48,3	2,0	26	49	160	41	1,5
50	26	50	175	60,3	2,0	26	50	175	53	1,5

Anschluss-nennweite (Rohr)	ASME BPE DIN 11866 C				
NPS	**ES**	**CS**	**LS**	**ØDS**	**WS**
½	30	46	135	12,7	1,65
¾	30	52	145	19,05	1,65
1	30	51	152	25,4	1,65
1½	30	60	182	38,1	1,65
2	30	64	210	50,8	1,65
2½	26	56	230	63,5	1,65

DTS 1000295550 DE Version: I Status: RL (released | freigegeben | validé) printed: 01.12.2020

4.4. Gehäuse mit Clamp-Anschluss

Hinweis:
Angaben in mm, sofern nicht anders angegeben

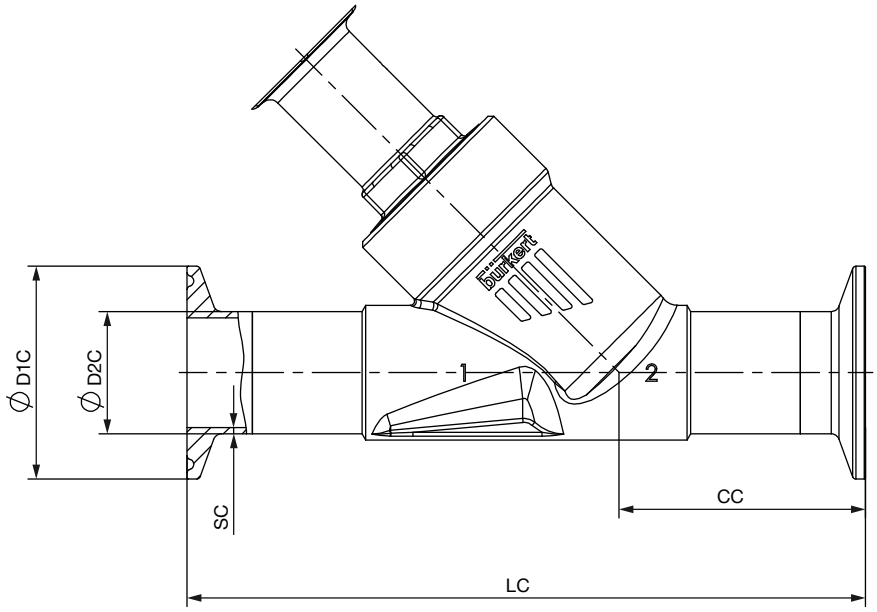

Anschlussnennweite (Rohr)	Clamp: DIN 32676 B Rohr: EN ISO 1127 1 ISO 4200 DIN 11866 B					Clamp: DIN 32676 A Rohr: DIN 11850 2 DIN 11866 A				
DN	**LC**	**CC**	**ØD1C**	**ØD2C**	**SC**	**LC**	**CC**	**ØD1C**	**ØD2C**	**SC**
15	156	49,0	50,5	21,3	1,6	130	49,5	19	34,0	1,5
20	150	56,5	50,5	26,9	1,6	150	57,0	23	34,0	1,5
25	160	58,0	50,5	33,7	2,0	160	58,5	29	50,5	1,5
32	200	57,5	50,5	42,4	2,0	180	58,0	35	50,5	1,5
40	200	69,0	64,0	48,3	2,0	200	69,5	41	50,5	1,5
50	230	77,5	77,5	60,3	2,6	230	78,0	53	64,0	1,5

Anschlussnennweite (Rohr)	Clamp: ASME BPE Rohr: ASME BPE DIN 11866C				
NPS	**LC**	**CC**	**ØD1C**	**ØD2C**	**SC**
½	130	49,0	25,0	12,7	1,65
¾	150	56,5	25,0	19,05	1,65
1	160	58,0	50,5	25,4	1,65
1½	200	69,0	50,5	38,1	1,65
2	230	77,5	64,0	50,8	1,65

DTS 1000295550 DE Version: I Status: RL (released | freigegeben | validé) printed: 01.12.2020

5. Leistungsbeschreibungen

5.1. Fluidische Daten

Übersicht Durchflusseigenschaften bei Anströmung unter Sitz

Hinweis:

- K_V-Wert [m³/h]: Messung mit Wasser nach DIN EN 60534-2-4
- Einsatzgrenzen siehe „5.2. Einsatzgrenzen“ auf Seite 13

Anschlussnennweite (Rohr)		Antriebskraft	Betriebsdruck		K_V-Wert
			Sitzdichtung		
			PTFE (bis +130 °C)	PEEK (bis +230 °C)	
DN	NPS	[N]	[bar(g)]		[m³/h]
15	½	1300	25	18	5
20	¾				11
25	1				18
32	1¼	1300	16	10	31
		2500	25	18	
40	1½	1300	10	8	42
		2500	18	12	
50	2	1300	6	5	62
		2500	10	7	

DTS 1000295550 DE Version: I Status: RL (released | freigegeben | validé) printed: 01.12.2020

5.2. Einsatzgrenzen

Einsatzgrenzen Mediumstemperatur und Betriebsdruck

Der Einsatzbereich der Bürkert Prozessventile ist zusätzlich zu den maximalen Betriebsdrücken durch den Nenndruck nach der entsprechenden Norm begrenzt.

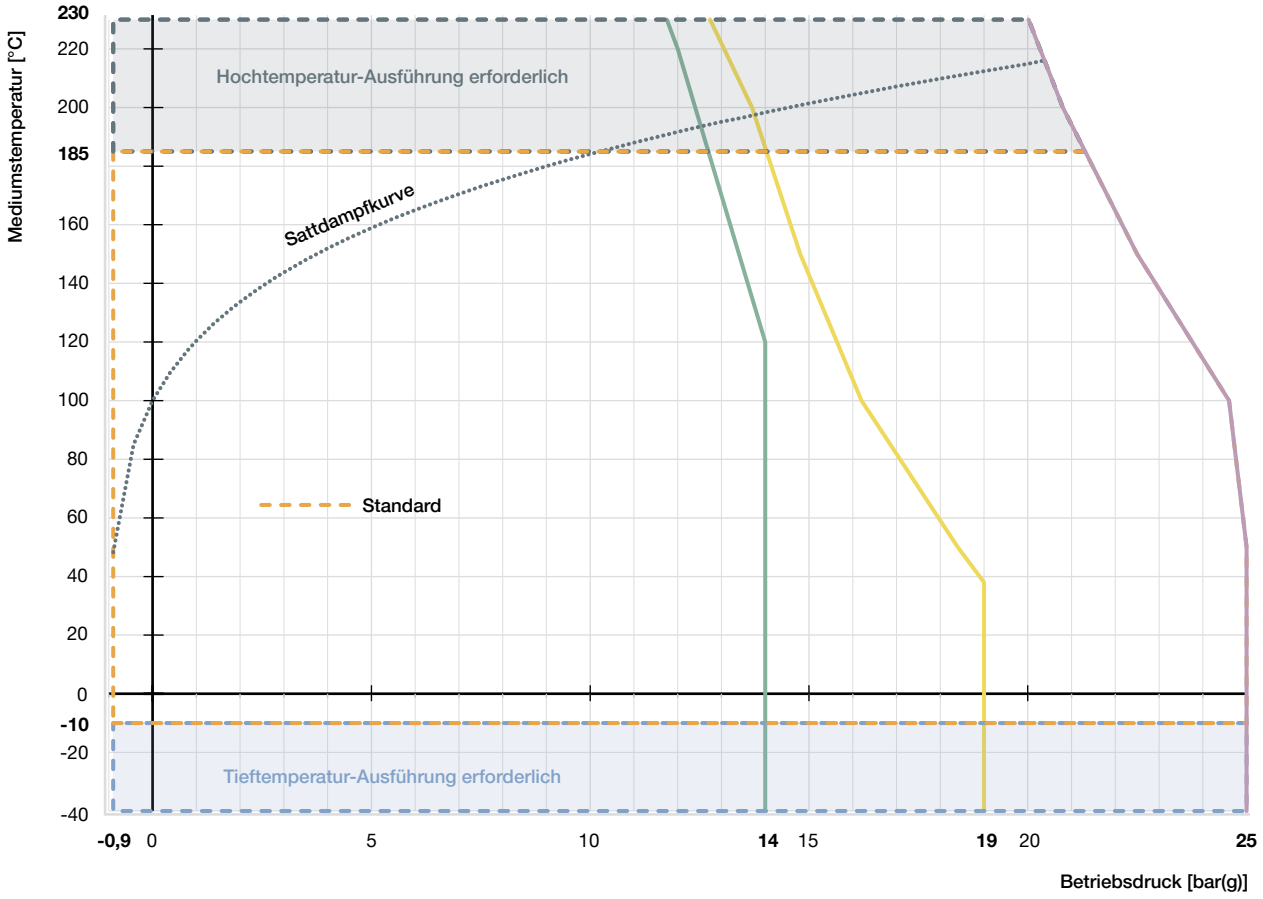

- Einsatzgrenze für PN25 nach DIN EN 12516-1
- Einsatzgrenze für Flansche 10K nach JIS B 2220
- Einsatzgrenze für Class 150 nach ASME B16.34
- Sattdampfkurve für Wasser

DTS 1000295550 DE Version: I Status: RL (released | freigegeben | validé) printed: 01.12.2020

Einsatzgrenzen Umgebungs- und Mediumstemperatur

Die maximal zulässige Temperatur für die Umgebung und das Medium stehen in Abhängigkeit zueinander. Die zulässigen Maximaltemperaturen der Gerätevarianten können aus den Kennlinien des Temperaturdiagramms ermittelt werden. Die Kennlinien wurden unter maximalen Betriebsbedingungen (max. Betriebsdruck und Motorleistung) ermittelt. Für abweichende Betriebsbedingungen kann eine individuelle Überprüfung erfolgen. Bitte kontaktieren Sie hierzu Ihre Bürkert Niederlassung.

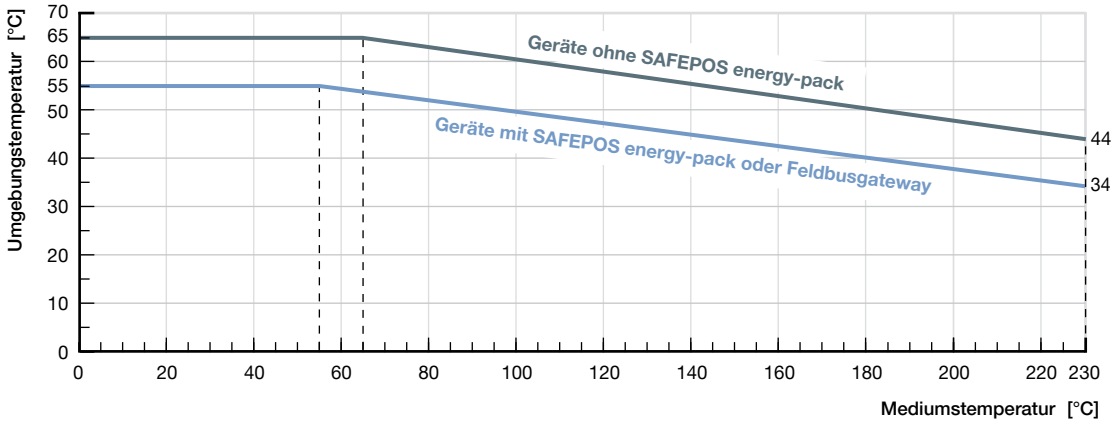

Einsatzgrenzen Sitzdichtung

Bei max. Mediumstemperatur < 130 °C wird PTFE eingesetzt. Überschreitet die maximale Mediumstemperatur zeitweise oder dauerhaft 130 °C, so ist PEEK als Dichtungswerkstoff die passende Lösung.

Einsatzgrenzen optimale Ausführung

Hochtemperaturausführung
Durch eine Anpassung der Stopfbuchspackung ist diese Ausführung für Anwendungen mit Dampf, neutralen Gasen und anderen Wärmeträgermedien bis 230 °C geeignet.

Trinkwasserausführung
Medienberührende Materialien sind auf die Eignung mit Trinkwasser bis 85 °C geprüft.

Vakuumausführung
Ohne Leckagebohrung ist diese Ausführung bis - 0,9 bar(g) geeignet.

Tieftemperaturausführung
Für minimale Mediumstemperaturen bis - 40 °C geeignet.

Ausführung für Sauerstoff
Nichtmetallische medienberührende Materialien sind auf die Eignung mit Sauerstoff geprüft. Für Betriebsdrücke bis 20 bar(g) und Medientemperaturen bis 60 °C geeignet.

DTS 1000295550 DE Version: I Status: RL (released | freigegeben | validé) printed: 01.12.2020

5.3. Elektrische Ansteuerung und Schnittstellen

Schnittstellen-Diagramm

Die Stellung des Antriebs wird entsprechend des digitalen Eingangs gesteuert. Die Vorgabe erfolgt entweder durch ein externes Normsignal oder über einen Feldbus (digital).

Ein- und Ausgänge:

- 1 digitaler Eingang, 2 digitale Ausgänge

Schnittstelle:

- Kabelverschraubung mit Anschlussklemmen
- Rundsteckverbinder M12 (Option)

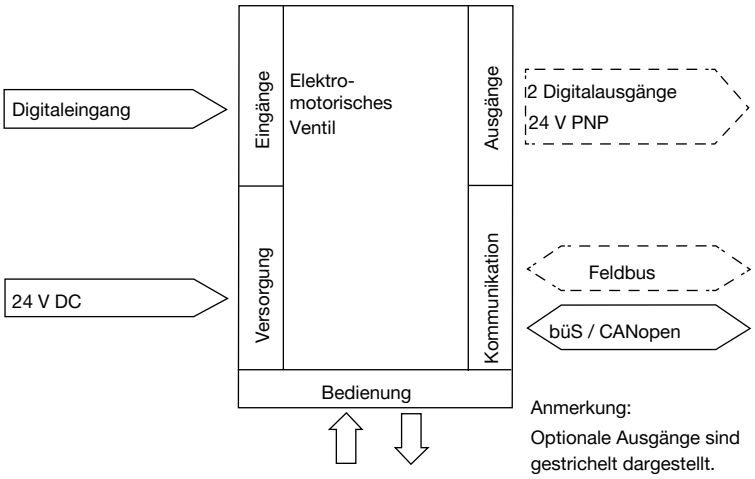

Ansteuerungsdaten	
Eingang digital	0…5 V = log „0“, 10…30 V = log „1“ invertierter Eingang entsprechend umgekehrt
Ausgang digital (Option)	Strombegrenzung 100 mA
Kommunikation	
Kommunikationsschnittstelle (büS)	Anschluss an PC über USB-büS-Interface-Set (Anschlussklemmen, Rundsteckverbinder oder büS-Serviceschnittstelle)
Kommunikationssoftware (büS)	Bürkert Communicator, siehe **Typ 8920** ▶

DTS 1000295550 DE Version: I Status: RL (released | freigegeben | validé) printed: 01.12.2020

6. Produktmerkmale und -aufbau

6.1. Produktmerkmale

Hinweis
Detailliertere Informationen entnehmen Sie der **Bedienungsanleitung** ▶.

Bedienung	
Geräte ohne Display-Modul: Die Grundfunktionen werden über 4 DIP-Schalter und 2 Taster bedient. Diese befinden sich unter dem Blinddeckel, der durch Drehen von Hand entfernt werden kann. Über den büS-Servicezugang kann das Gerät zudem mit der Bürkert Communicator-Software detailliert konfiguriert werden. Dazu ist das als Zubehör erhältliche USB-büS-Interface-Set erforderlich.	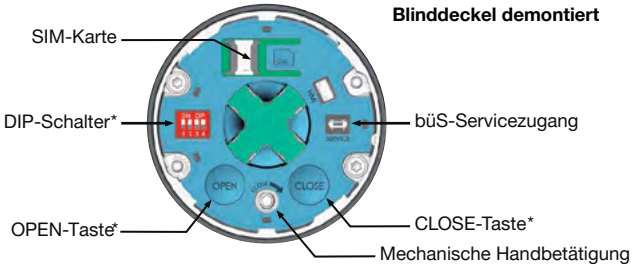
Betätigung	
Mechanische Handbetätigung: Die manuelle Handbetätigung zum mechanischen Verfahren des Ventils befindet sich unter dem Blinddeckel.	
Elektrische Handbetätigung: Die elektrische Handbetätigung zum Verfahren erfolgt über zwei Taster unter dem Blinddeckel.	
Anzeigeelemente	
Anzeige 360°-LED-Leuchtring: Zur Anzeige des Gerätezustandes, der Ventilendstellung und des Betriebszustandes ist ein gut sichtbarer 360°-LED-Leuchtring am Blinddeckel oder Display-Modul angebracht. Der LED-Leuchtring leuchtet, blinkt oder blitzt in einer oder wechselnden Farben, abhängig vom eingestellten LED-Modus.	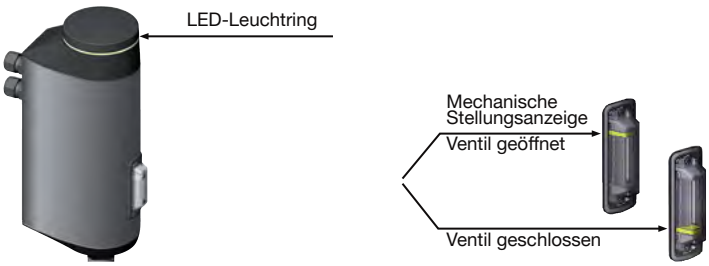
Mechanische Stellungsanzeige: Die mechanische Stellungsanzeige zeigt auch bei Ausfall der Versorgungsspannung die aktuelle Ventilposition an.	
Datenübertragung (Option)	
SIM-Karte (Option): Mit der optional erhältlichen SIM-Karte können gerätespezifische Werte und Benutzereinstellungen gespeichert und schnell auf ein anderes Gerät übertragen werden.	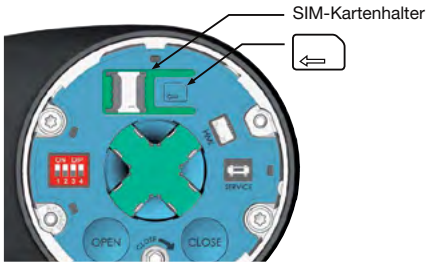
büS-Serviceschnittstelle : Die büS-Serviceschnittstelle verbindet das Gerät mit der Communicator Software auf einem PC, Laptop oder Smartphone. Von dort aus kann eine Konfiguration des Geräts oder Fehlerdiagnose durchgeführt werden.	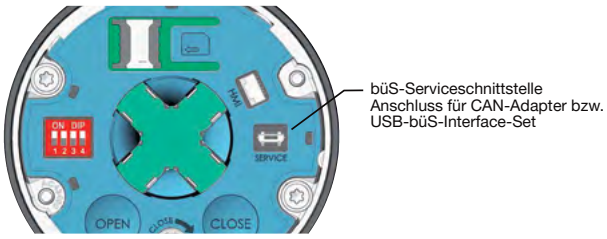

DTS 1000295550 DE Version: I Status: RL (released | freigegeben | validé) printed: 01.12.2020

Sicherheitsstellung über Energiespeicher (Option)	
Das Anfahren einer Sicherheitsstellung bei Spannungsunterbrechung wird mit dem optionalen Energiespeicher SAFEPOS energy-pack realisiert. Die gewünschte Position wird über das Menü eingestellt. Hier kann neben den Endlagen (offen/geschlossen) jede beliebige Zwischenposition definiert werden. Bei dem Energiespeicher handelt es sich um ein Verschleißteil mit einer Lebensdauer von bis zu 10 Jahren, je nach Einsatzbedingungen. Die Leistung des Energiespeichers wird überwacht und ein bevorstehendes Ende der Lebensdauer als Warnung angezeigt. Der Speicher ist als Steckmodul ausgeführt, um den Austausch zu erleichtern. Ohne Energiespeicher bleibt das Ventil in der zuletzt eingenommenen Position stehen. Der Energiespeicher ist nach maximal 100 Sekunden (abhängig von den Einsatzbedingungen) voll aufgeladen und betriebsbereit. Der Energiespeicher ist im Feld nicht nachrüstbar.	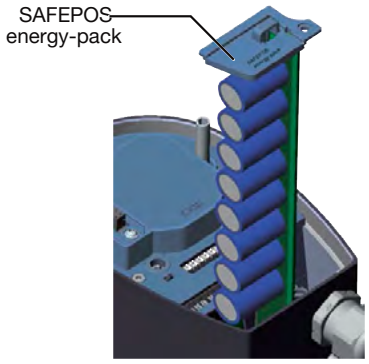
Feldbus: EtherNet/IP, PROFINET, Modbus TCP (Option)	
Das Feldbus-Gateway für EtherNet/IP, PROFINET und Modbus TCP ist in ein Zusatzmodul integriert. Es besitzt 2 Feldbusanschlüsse mit 4-poligen Rundsteckverbindern M12. Unter dem Gateway-Gehäusedeckel befinden sich die Schnittstellen für den Feldbusanschluss und die Status-LEDs. Die zum Einbinden in ein Netzwerk notwendige Konfiguration des Ethernet-Teilnehmers kann über einen Webserver vorgenommen werden. Das Gateway ist im Feld nicht nachrüstbar.	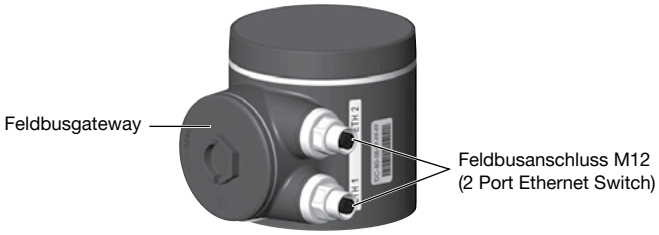

DTS 1000295550 DE Version: I Status: RL (released | freigegeben | validé) printed: 01.12.2020

6.2. Produktaufbau

Der elektromotorische Linearantrieb besteht aus einem bürstenlosen Gleichstrommotor, einem Getriebe und einem Spindelsystem, das die Kraft auf den Pendelteller überträgt. Die integrierte Ansteuerungselektronik wird entweder über Normsignale (digital) oder über einen Feldbus (digital) angesteuert. Der elektromotorische Linearantrieb ist so ausgelegt, dass er einen optimalen Wirkungsgrad besitzt. Gleichzeitig hält er im stromlosen Stillstand auch bei dem maximal angegebenen Mediumsdruck das Ventil dicht und in Position. Optional gibt es für das Gerät den Energiespeicher (SAFEPOS energy-pack). Er versorgt bei einem Ausfall der Versorgungsspannung den Antrieb mit der notwendigen Energie, um das Ventil in die gewünschte, über das Menü einstellbare Stellung zu bringen. Die Ventilstellung kann auf 2 Arten manuell verändert werden. Entweder über die elektrische Handbetätigung oder über eine mechanische Handbetätigung, wenn keine Versorgungsspannung vorhanden ist.

Das Gerät kann über 2 kapazitive Tasten und 4 DIP-Schalter eingestellt und bedient werden. Zusätzlich gibt es immer die Möglichkeit, das Gerät über die büS-Serviceschnittstelle und unter Verwendung der Software „Bürkert Communicator“ zu bedienen.

Das intelligente Prozessventil Typ 3320 bietet dem Betreiber Möglichkeiten zur Prozessüberwachung, Ventildiagnose und vorbeugenden Wartung. Interne Messungen zum Betriebszustand werden ausgewertet und ggf. als Warnung oder Fehlermeldung ausgegeben. Diese signalisieren beispielsweise unzulässige Umgebungs- und Prozessbedingungen, Funktionsabweichungen an Komponenten oder den Zustand des Energiespeichers.

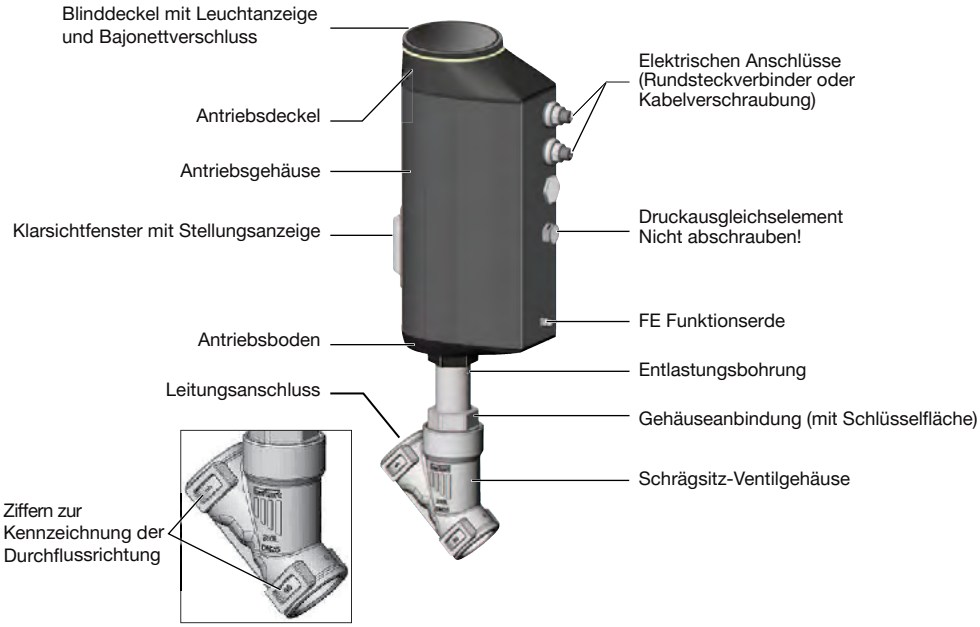

DTS 1000295550 DE Version: I Status: RL (released | freigegeben | validé) printed: 01.12.2020

7. Bestellinformationen

7.1. Bürkert eShop - Bequem bestellt und schnell geliefert

Bürkert eShop – Bequem bestellt und schnell geliefert

Sie möchten Ihr gewünschtes Bürkert Produkt oder Ersatzteil schnell finden und direkt bestellen? Unser Onlineshop ist rund um die Uhr für Sie erreichbar. Melden Sie sich gleich an und nutzen Sie die Vorteile.

Jetzt online einkaufen

7.2. Bürkert Produktfilter

Bürkert Produktfilter - Schnell zum passenden Produkt

Sie möchten anhand Ihrer technischen Anforderungen einfach und bequem selektieren? Nutzen Sie den Bürkert Produktfilter und finden Sie unseren passenden Artikel für Ihre Anwendung.

Jetzt Produkte filtern

7.3. Bestelltabelle Zubehör

Hinweis:
Für den Anschluss an ein büS/CANopen-Netzwerk siehe **Verkabelungsleitfaden** ▶.

Beschreibung	Artikel-Nr.
Anschlusskabel	
Anschlusskabel mit Buchse M12, 4-polig, (Länge 5 m) für Betriebsspannung (ohne Kommunikation)	918038
Anschlusskabel mit Buchse M12, 8-polig, (Länge 2 m) für Ein- und Ausgangssignale	919061
USB-büS-Schnittstellen-Set	
büS-Stick-Set 1 (inklusive Netzteil, büS-Stick, Abschlusswiderstand, Y-Verteiler, 0,7 m-Kabel mit M12-Stecker)	772426
büS-Stick-Set 2 (inklusive büS-Stick, Abschlusswiderstand, Y-Verteiler, 0,7 m-Kabel mit M12-Stecker)	772551
büS-Adapter für büS-Serviceschnittstelle (M12 auf büS-Serviceschnittstelle Micro-USB)	773254
büS-Kabelverlängerungen von M12-Stecker auf M12-Buchse	
Verbindungsleitung, Länge 1 m	772404
Verbindungsleitung, Länge 3 m	772405
Verbindungsleitung, Länge 5 m	772406
Verbindungsleitung, Länge 10 m	772407
Sonstiges	
Software Bürkert Communicator, Typ 8920	**LINK** ▶
SIM-Karte	291773
Haltevorrichtung für Leitungsanschluss DN15…20	693770
Haltevorrichtung für Leitungsanschluss DN25…50	693771
Blinddeckel aus Kunststoff	277881
Energiespeicher SAFEPOS energy-pack	285834

DTS 1000295550 DE Version: I Status: RL (released | freigegeben | validé) printed: 01.12.2020

Bürkert – Überall in Ihrer Nähe

Alle aktuellen
Adressen finden Sie auf
www.burkert.com

Österreich
Polen
Schweden
Schweiz
Spanien
Tschechische
Rep.
Türkei

Belgien
Dänemark
Deutschland
Finnland
Frankreich
Großbritannien
Italien
Niederlande
Norwegen

Russland

Kanada
USA

China
Hong Kong
Indien
Japan
Korea
Malaysia
Philippinen
Singapur
Taiwan

Brasilien
Uruguay

Vereinigte
Arabische
Emirate

Südafrika

Australien
Neuseeland

DTS 1000295550 DE Version: I Status: RL (released | freigegeben | validé) printed: 01.12.2020

Herausgeber, © und Konzept: Christian Bürkert GmbH & Co. KG | Fotos: Marc Eggimann Fotografie - 4051 Basel | Scanner GmbH - Werbeagentur Künzelsau - 74653 Künzelsau

bürkert

Produktanfrage-Formular elektromotorische Absperrventile

Vielen Dank für Ihr Interesse an unseren Produkten! Um Sie optimal beraten zu können, füllen Sie bitte das folgende Formular aus und senden Sie es anschliessend an Ihren **Bürkert-Ansprechpartner** oder an die E-Mail-Adresse info@buerkert.de. Alle übermittelten Informationen werden selbstverständlich streng vertraulich behandelt.

Bitte füllen Sie die **Pflichtfelder** ☐ aus!*

***Hinweis:** Die interaktiven Funktionen dieses PDF's können je nach verwendetem PDF-Reader eingeschränkt sein.

Persönliche Informationen			
Firma		**Kontaktperson**	
Kunden-Nr.		**Abteilung**	
Straße		**PLZ / Ort**	
Telefon-Nr.		**E-Mail**	

Lieferung			
	Stückzahl		Erforderliches Lieferdatum

Betriebsdaten	
Aufgabe (Aufgabe des Ventils im Prozess / Prozessbeschreibung)	
Rohrleitung	DN ☐ PN ☐
Betriebsmedium	
Zustand des Mediums	○ Flüssigkeit ○ Dampf ○ Gas
Betriebsdruck	☐ Einheit ☐
Mediumstemperatur	☐ ○ °C / ○ °F
Umgebungstemperatur	☐ ○ °C / ○ °F

Ventilgehäuse				
Bauform	○ Schrägsitz	○ Geradsitz		
Sitzdichtung	○ PTFE ○ EPDM	○ NBR ○ Andere	○ PEEK	○ FKM
Nennweite / Nenndruck	DN	PN		
Durchflusskoeffizient	K_v ☐ m³/h	C_v ☐ GPM(US)		
Anschluss	○ **Flansch**	DIN EN 1092-1	ANSI B16.5	JIS 10K
	○ **Gewinde**	G	NPT	RC
	○ **Schweiß**	DIN EN ISO 1127 / ISO 4200	DIN 11850 2 / DIN 11866 A	ASME BPE
	○ **Clamp**	ASME BPE	DIN 32676 A (Rohr ISO 4200)	DIN 32676 B (Rohr DIN 11850)
	○ **Andere**			

Ventildaten				
Sicherheitsstellung	○ Mit Energiespeicher (Auslieferungszustand NO) ○ Mit Energiespeicher (Auslieferungszustand NC) ○ Ohne Energiespeicher (Verblocken der letzten Ventilstellung)			
Elektrischer Anschluss	○ Kabelverschraubung	○ M12-Multipolanschluss		
Kommunikation	○ **Digital:** ○ **Digital (Feldbus):**	1 DI, 2 DO EtherNet/IP CANopen	PROFINET	Modbus TCP
SIM-Karte	○ Mit	○ Ohne		

DTS 1000295550 DE Version: I Status: RL (released | freigegeben | validé) printed: 01.12.2020

Diesen Produktbereich auf der Webseite besuchen ▸

© Christian Bürkert GmbH & Co. KG, Änderungen vorbehalten

Zulassungen / Konformitäten
☐ Für die Anwendung mit Lebensmitteln (konform zu EG-Verordnung 1935/2004)
☐ Für die Anwendung mit Lebensmitteln (konform zur FDA)
☐ Explosionsschutz nach ATEX II 2GD mech. / IECex
☐ Europäische Gasgeräteverordnung (EU) 2016/426, DVGW DIN EN 161 und DIN EN 16678
☐ Für Trinkwasser nach KTW/W270
☐ Bescheinigung für die Erfüllung der Bestellung EN-ISO 10204 2.1 (Artikel-Nr 440788)
☐ Testbericht EN-ISO 10204 2.2 (Artikel-Nr. 803722)
☐ Konformitätszertifizierung für Rohmaterial EN-ISO 10204 3.1 (wird mitgeliefert)

Zusätzliche Anforderungen / Kommentar

Formular senden Formular löschen

DTS 1000295550 DE Version: I Status: RL (released | freigegeben | validé) printed: 01.12.2020

© Christian Bürkert GmbH & Co. KG, Änderungen vorbehalten