ARI-Kondensatrückspeiseanlage
Volumen: 150-2000 Liter

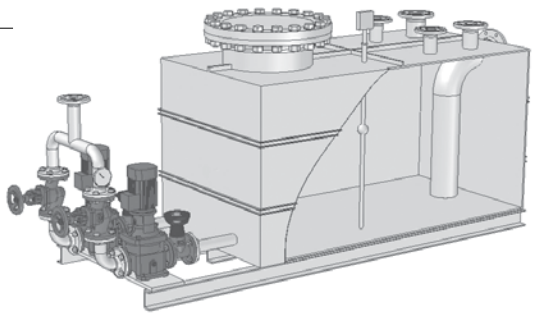

ARI-CORsys®-St Kondensatrückspeiseanlage Standard-Ausführung

- Einsatzbereite Kondensatrückspeiseanlage mit Behälter aus Werkstoff S235JRG2 (St37)
- Pumpe aus Werkstoff EN-JL1030 / 1.4301
- Armaturenwerkstoffe:
  EN-JL1040
  EN-JS1049
  1.0619+N

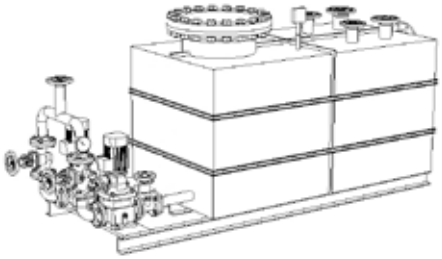

ARI-CORsys®-SSt Kondensatrückspeiseanlage Standard-Ausführung aus Edelstahl

- Einsatzbereite Kondensatrückspeiseanlage mit Behälter aus Werkstoff 1.4541
- Pumpe aus Werkstoff 1.4401
- Armaturenwerkstoff:
  1.4408

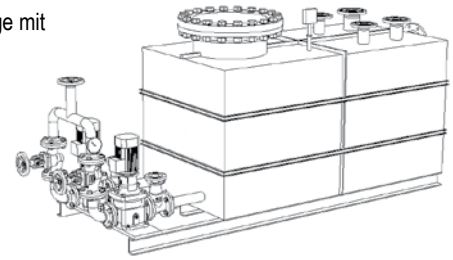

Merkmale:

- Prozesssicher durch abgestimmte Einzelkomponenten
- Trockenlauf und Hochwasser geschützt
- Redundanter Pumpenschutz (zwei Pumpen)
- Fest eingestellte Füllstandniveauhöhen
- Hochwertiger Korrosionsschutz durch Edelstahl möglich
- Einbaufertige Lieferung
- Service durch Anlagen-Dokumentation
- Low-NPSH-Pumpen

ARI-CORsys® Kondensatrückspeiseanlage

ARI-CORsys®-St Standard-Ausführung
ARI-CORsys®-SSt Standard-Ausführung aus Edelstahl

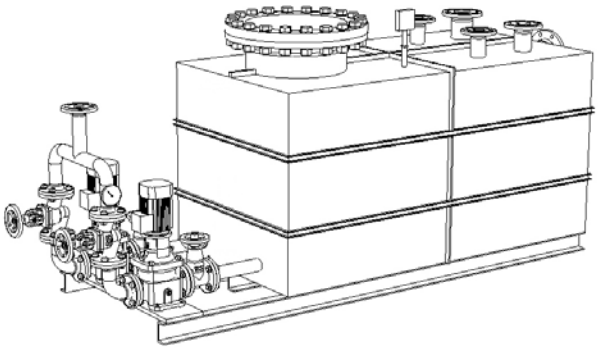

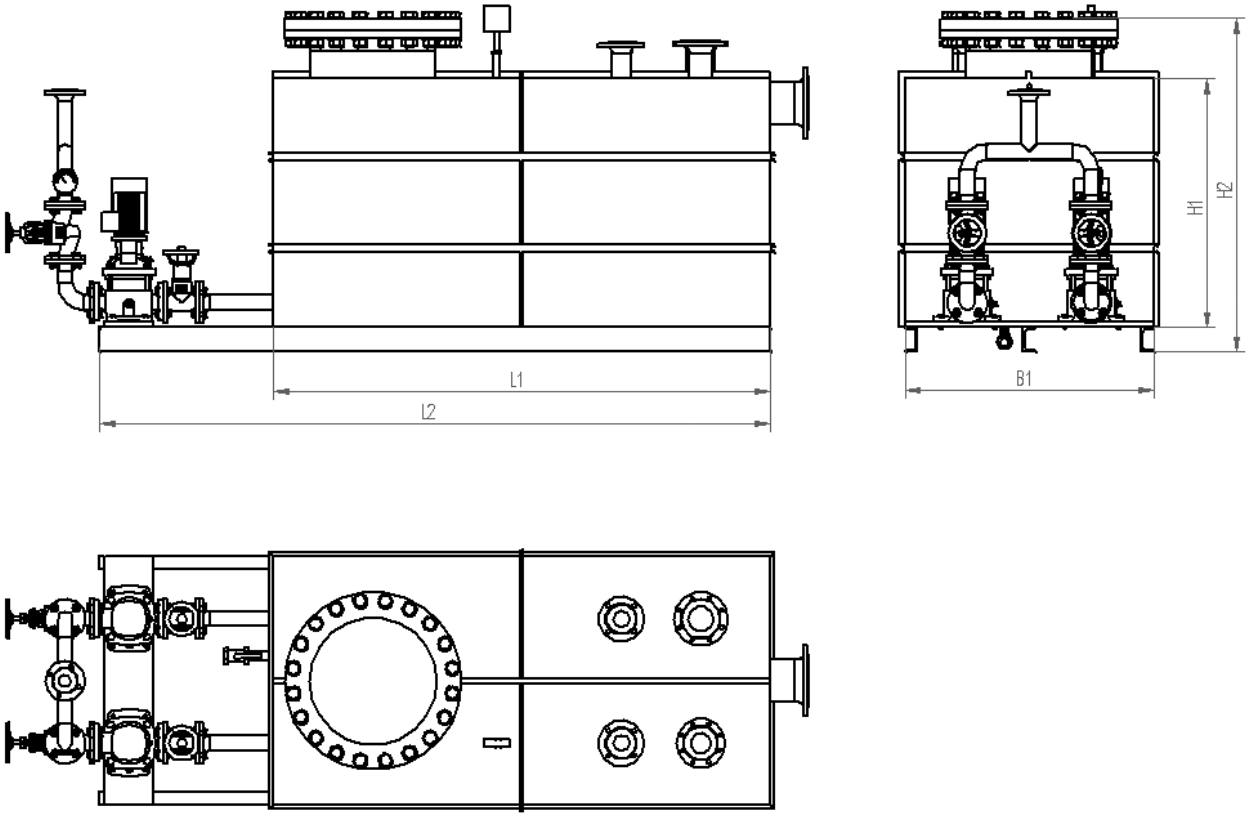

(Beispieldarstellung)

Abmessungen und Gewichte

Typ	Volumen	L1	L2	H1	H2	B1	Gewicht
	(Ltr.)	(mm)	(mm)	(mm)	(mm)	(mm)	(kg)
CRS1	150	700	1400	700	750	400	siehe Anlagen-Spezifikationsblatt
CRS3	300	700	1400	700	750	600	
CRS4	400	800	1600	900	1050	750	
CRS5	500	800	1600	1000	1200	750	
CRS7	750	1000	1600	1000	1200	850	
CRS10	1000	1000	1600	1000	1200	1100	
CRS15	1500	1500	2100	1000	1200	1100	
CRS20	2000	2000	2600	1000	1200	1100	

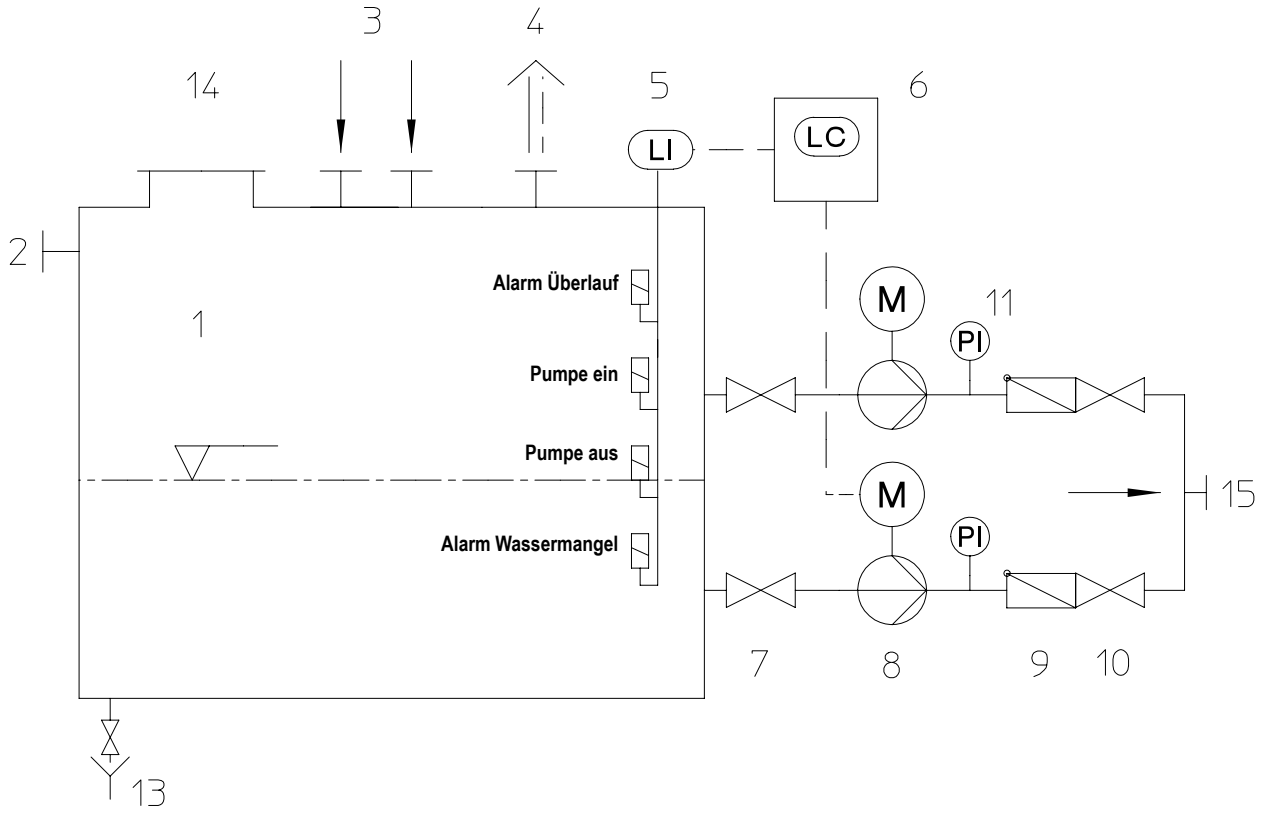

Pos.	Bezeichnung	Werkstoff			
		PN16 - 12.CRS	PN16 - 22.CRS	PN16 - 32.CRS	PN16 - 52.CRS
1	Behälter	S235JRG2, 1.0038 / P250GH, 1.0460			X5CrNi18-10, 1.4301
2	Überlauf (ins Freie)	P235TR2, 1.0255 / P250GH, 1.0460			X6CrNiTi18-10, 1.4541
3	Kondensatzulauf (die Anzahl der Behälter-Anschlüsse variiert je nach Behältergröße)				
4	Anschluss Wrasenleitung (Entlüftung ins Freie)				
5	Niveaumessung	Sst / Polymer			SSt / Polymer
6	Niveauregelung	Al / Polymer-Gehäuse			
7	Absperrventil, Saugseite (ARI EURO-WEDI)	EN-JL1040, EN-GJL-250			GX5CrNiMo19-11-2, 1.4408
8	Low-NPSH-Pumpe	EN-JL1030, EN-GJL-200 / X5CrNi18-10, 1.4301	EN-JS1050, EN-GJS-500-7 / X5CrNi18-10, 1.4301		X5CrNiMo17-12-2, 1.4401
9/10	Absperrventil Druckseite ARI-STOBU mit Rückschlagfunktion LK+F)	EN-JL1040, EN-GJL-250	EN-JS1049, EN-GJS-400-18U-LT	GP240GH+N, 1.0619+N	GX5CrNiMo19-11-2, 1.4408
11	Manometer, komplett	St / SSt			
13	Entleerung ins Freie	St / SSt			
14	Revisionsöffnung	P235TR2, 1.0255 / P250GH, 1.0460			X6CrNiTi18-10, 1.4541
15	Ausgang				
	Rohrleitung / Flansche				

Angabe / Einschränkungen der Regelwerke sind zu beachten!

Zulässige Betriebstemperatur 95°C, Behälterdruck atmosphärisch, pumpendruckseitige max. Druck-Beaufschlagung siehe Förderhöhe Diagramme.

Verwendung

Die ARI-Kondensatrückspeiseanlage dient zur Rückführung des anfallenden Kondensates zur Wiederverwendung. Die eingesetzten Kondensatpumpen entnehmen dem Behälter das Kondensat und fördern es zur Kesselanlage zurück.

Die Anlage ist als Kompaktanlage auf einem Grundrahmen vormontiert und besteht aus hochwertigen Einzelkomponenten. Eine Wasserstandsregelung Pumpe Ein/Aus mit Sicherheitsschaltung für Trockenlauf und Hochwasserschutz gewähren einen sicheren Betrieb. Die Förderung der Pumpe wird in Abhängigkeit vom Füllstand im Behälter gesteuert. Ein Rücklaufschutz ist sichergestellt durch die Installation von Rückschlagventilen. Die Ausstattung mit Schmutzfängern gewährt eine zusätzliche Sicherheit.

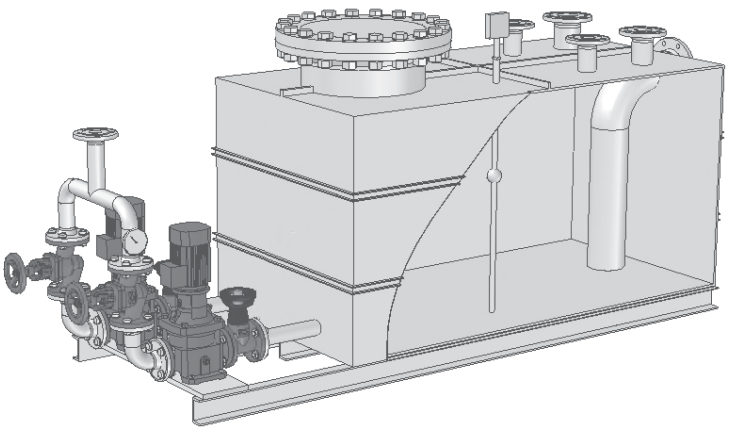

(Beispieldarstellung)

DGRL 2014/68/EU, MD 98/37/EC, EMC 89/336/EEC, LVD 73/23/EEC

Bewertung gemäß DGRL 2014/68/EU (Fluidgruppe 2)

Die Bewertung einer Anlage (Baugruppe von Druckgeräten) richtet sich nach der entsprechenden höchsten Kategorie einer Anlagenkomponente Art. 10 Abs. 2.

Fallen alle Einzelkomponenten einer Baugruppe unter Art. 3.3 (gute Ingenieurspraxis), dann darf die Anlage kein CE-Zeichen gemäß PED tragen.
Fällt die Baugruppe höchstens unter Kategorie I und unter Artikel 1, Abschnitt 3.6, dann fällt die Baugruppe nicht unter die Druckgeräterichtlinie.

Konformitäts- / Herstellererklärung: Zu den oben genannten EG-Richtlinien siehe letzte Seite der aktuellen Betriebsanleitung.

Betriebsanleitungen können auf Wunsch unter Telefon (+49 52 07) 944-0 oder Telefax (+49 52 07) 994-297 angefordert werden.

Ausführungen

Code	Ausführung	Typ	
		CRS-St	CRS-SSt
A	ohne Steuerung nur Behälter mit Armaturen und Pumpen	O	O
B	Niveauelektrode + Pumpensteuerung komplett mit Schaltschrank	O	O
C	Schauglas-Niveauregler + Magnetschalter komplett verdrahtet mit Schaltschrank	O	O
D	Steuerungsbausatz Niveauelektrode vormontiert und Pumpensteuerung beigelegt	O	O
E	Steuerungsbausatz Schauglas-Niveauregler + Magnetschalter vormontiert	O	O
J	Behälter aus S235JRG2 (St37) außen grundiert	X	
K	Behälterwerkstoff aus 1.4301		X
L	Behälterwerkstoff aus 1.4571		O
M	Behälter unisoliert	X	X
O	Behälter isoliert ab Werk	O	O
P	Behälter mit Isolierhalterung	O	O
S	eine Low-NPSH-Pumpe (single)	O	O
T	zwei Low-NPSH-Pumpe (twin)	X	X

X = Standard-Ausführung / **O** = Sonderausführung

Behältergröße	**= 1/4 bis 1/3 des Kondensatanfalls**
Pumpenleistung	**= 2 bis 3-fache des Kondensatanfalls**

System-Code:

Typ	ARI-32.CRS (PN16 standard) ARI-52.CRS (PN16 Edelstahl)
Pumpen-Typ	CR3 - 15 Low NPSH-Pumpe (siehe Diagramm Seite 6-7)
Sonderausführung	Code A bis T (siehe Seite 4)

Bestellbeispiel
Kondensatanfall 2700 Liter/h, Förderhöhe 20m, Behälterwerkstoff Edelstahl 1.4571, zwei Pumpen

Typ 52 - CRS 10 - T - L	Kondensatrückspeiseanlage ...	- Typ 52-CRS 10 (Behältergröße 1000 Liter) - Behälter aus Werkstoff 1.4571 (Code L siehe Seite 4) - zwei Pumpen (Code T siehe Seite 4) - Low-NPSH-Pumpe CR5-5, 6,5 m^3/h, 20 m Förderhöhe (siehe Seite 6)

Bei Anfrage oder Bestellung bitte angeben:

1.	**ARI-CORsys®**	**Typ** _____ z.B. Typ 52 - CRS10 - T - L
2.	Kondensatanfall	_____ (m^3/h)
3.	Förderhöhe der Pumpe	_____ (m)
4.	Anschluss	Zulauf DN _____ , Anzahl ____ , Wrasenleitung PN16 DN ____ , Überlauf PN16 DN _____ , Druckseite (Ausgang) PN16 ____
5.	Behältervolumen	_____ (l)
6.	Behälterform	□ eckig Standard □ rund stehend □ rund liegend
7.	Pumpenausführung	_____ siehe Diagramm, Leistungskurve
8.	Länge der Wrasenleitung	_____ (m)
9.	Stromversorgung der Pumpe	_____ (V), _____ (Hz), Schutzart _____ (standard IP54)
10.	Abmessung des Aufstellortes (falls bekannt)	_____ (m) / _____ (m) / _____ (m) (Abstand zur Wand oder Raummaße)
11.	Ausführung abweichend vom Standard	_____ Code A bis P (siehe Seite 4)
12.	Werkstoffausführung	Low-NPSH-Pumpe: □ EN-JL1030/1.4301 (GG/Edelstahl) □ EN-JS1050/1.4301 (GGG/Edelstahl) □ 1.4401 (Edelstahl) Armaturen: □ EN-JL1040 (vorher GG-25) □ EN-JL1049 (vorher GGG-40.3) □ 1.4408

Diagramm Low-NPSH CR5

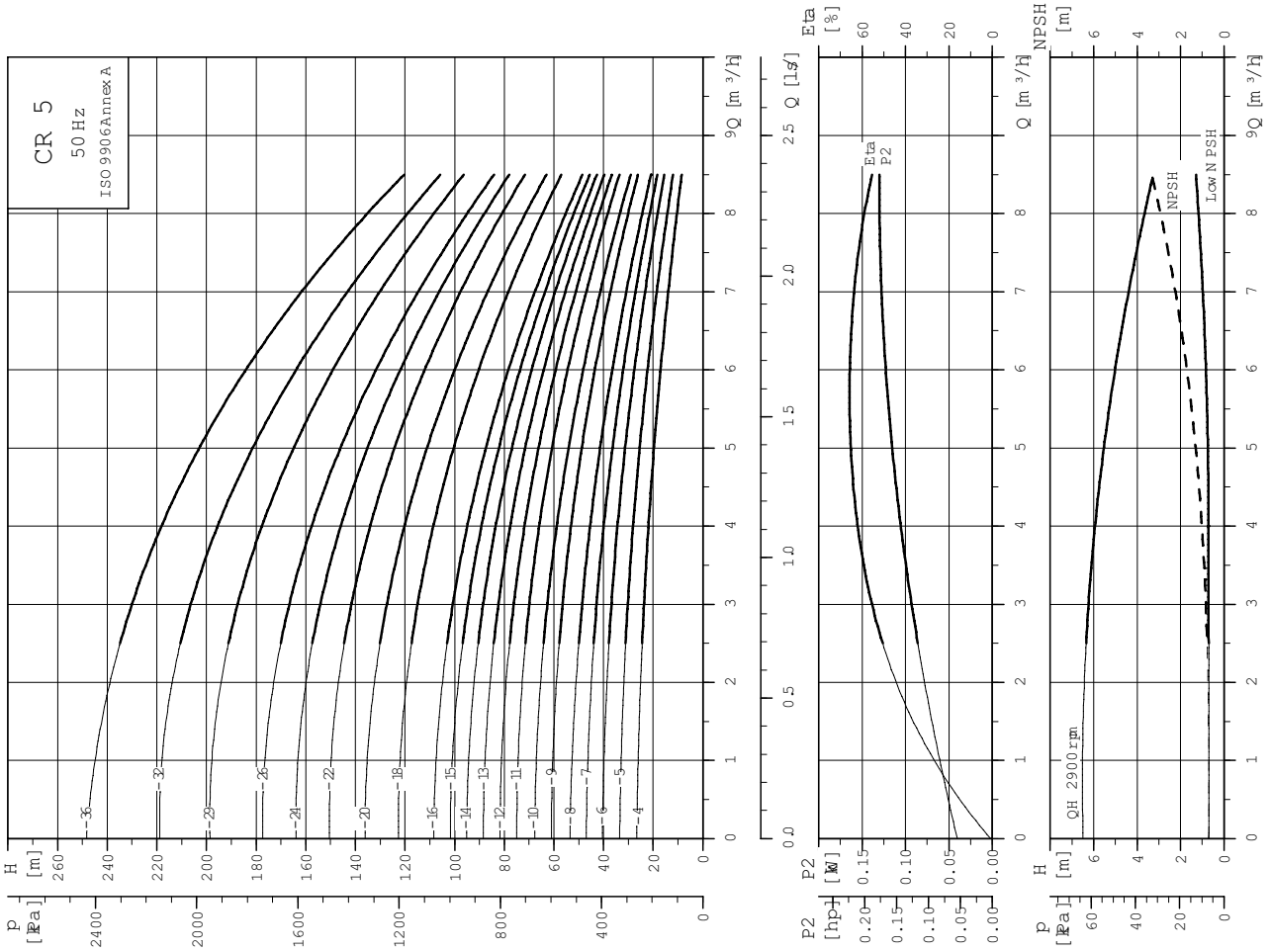

Diagramm Low-NPSH CR3

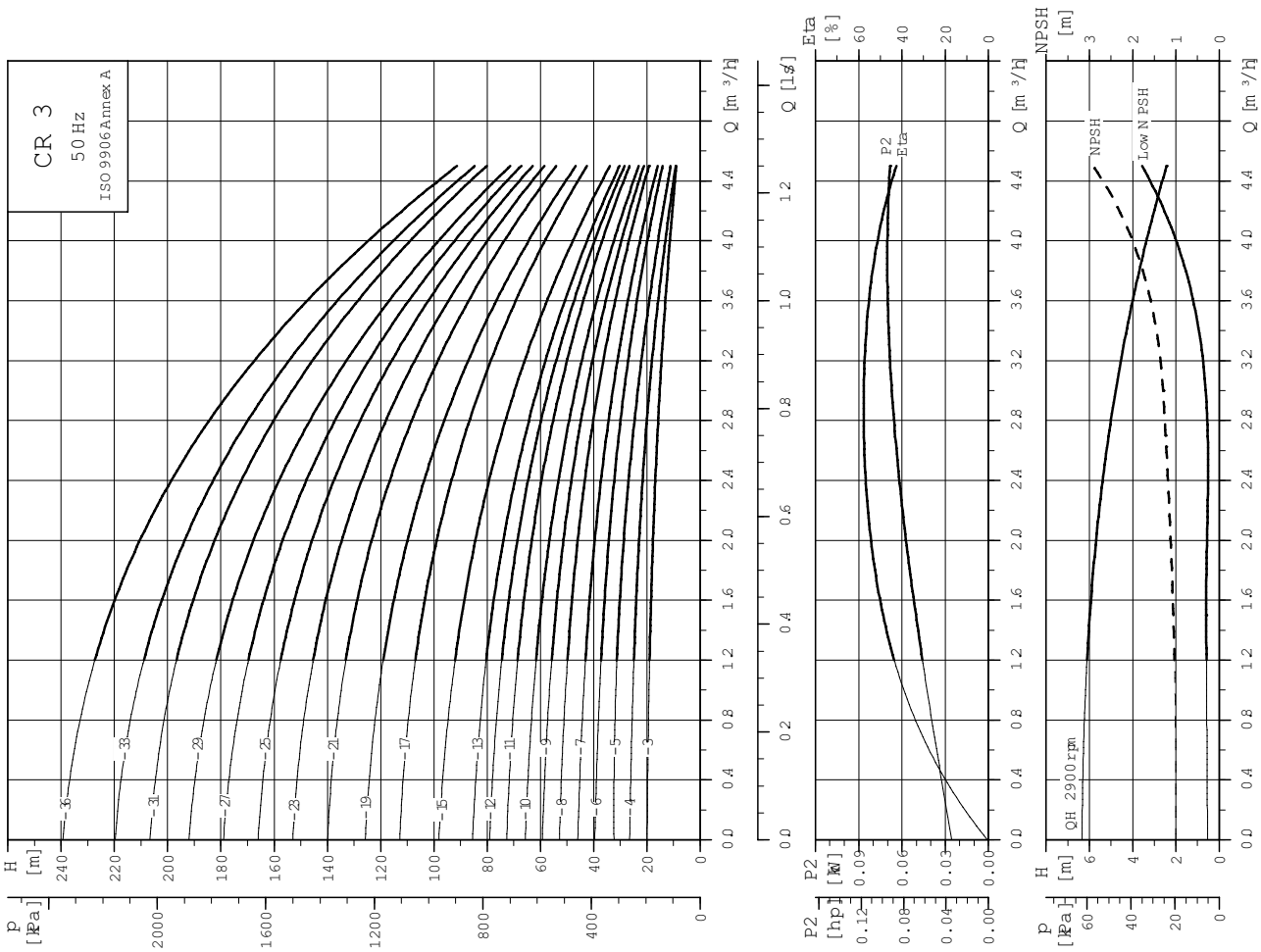

Diagramm Low-NPSH CR10

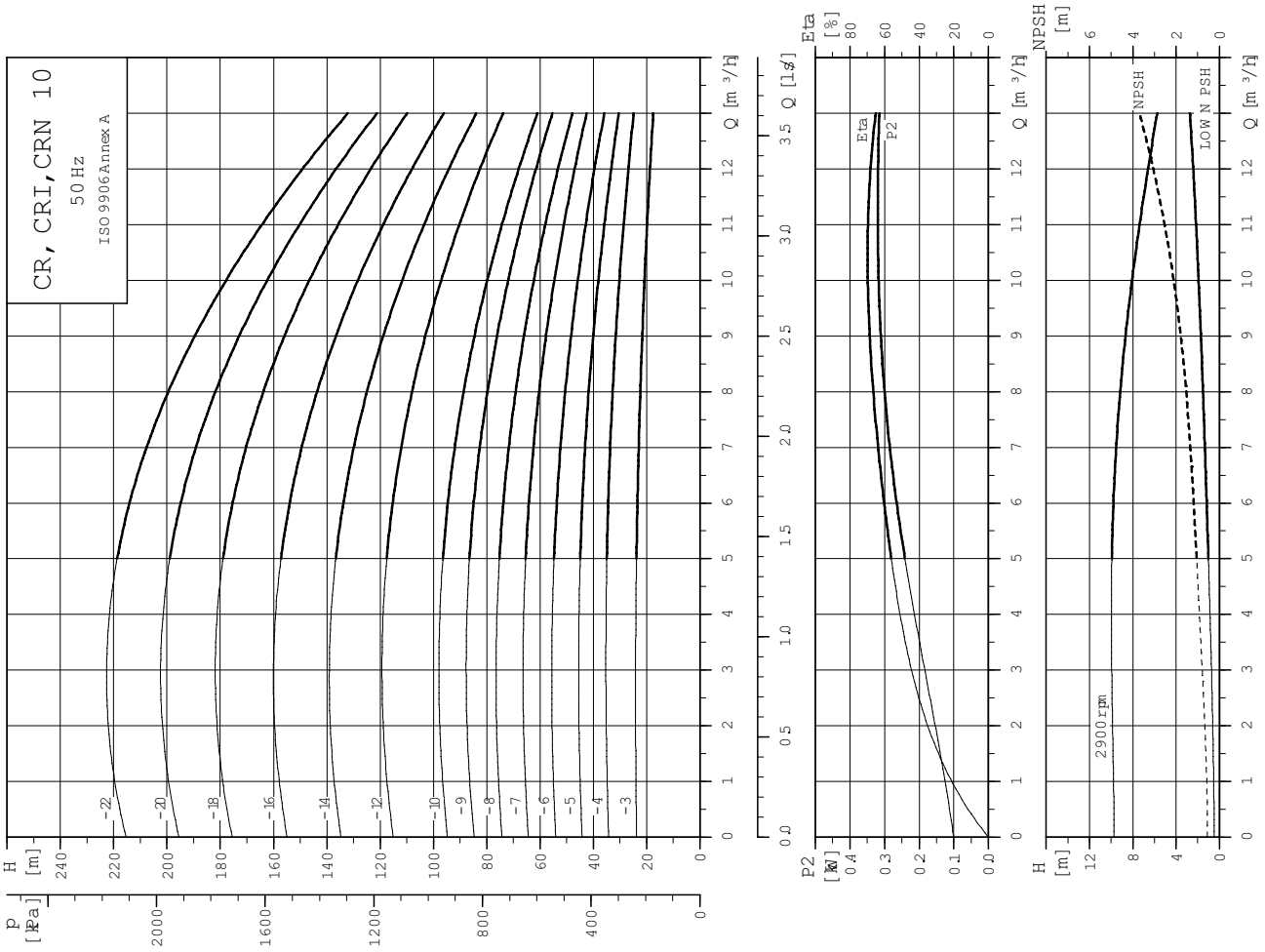

Diagramm Low-NPSH CR15

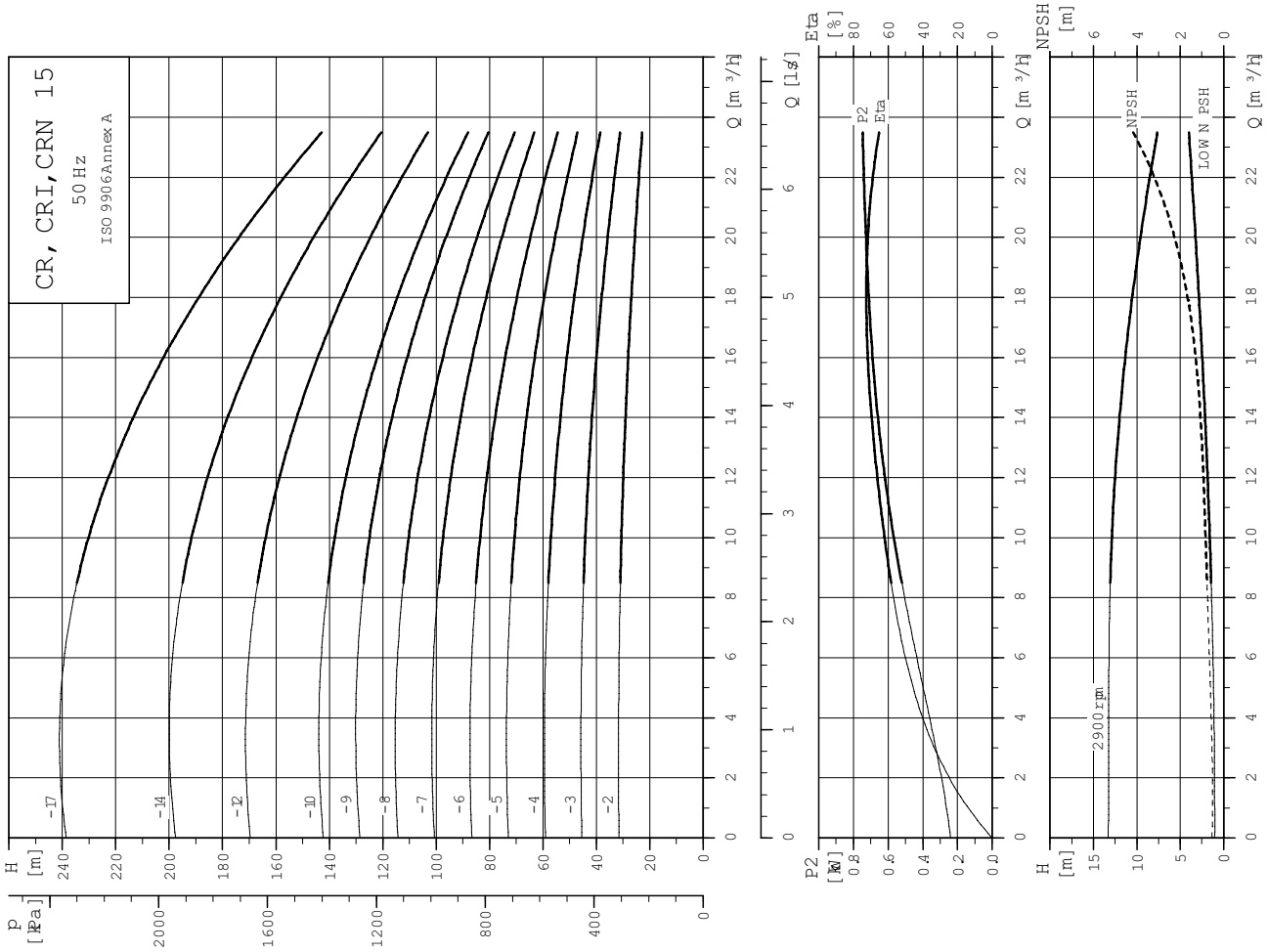

Technik mit Zukunft.
DEUTSCHE QUALITÄTSARMATUREN

ARI-Armaturen Albert Richter GmbH & Co. KG, D-33750 Schloß Holte-Stukenbrock,
Tel. +49 (0)5207 / 994-0, Telefax +49 (0)5207 / 994-297 oder 298 Internet: http://www.ari-armaturen.com E-mail: info.vertrieb@ari-armaturen.com